

Elettromagneti REO per sistemi oscillanti

Catalogo prodotti

Pure|Power|Perfection

Indice

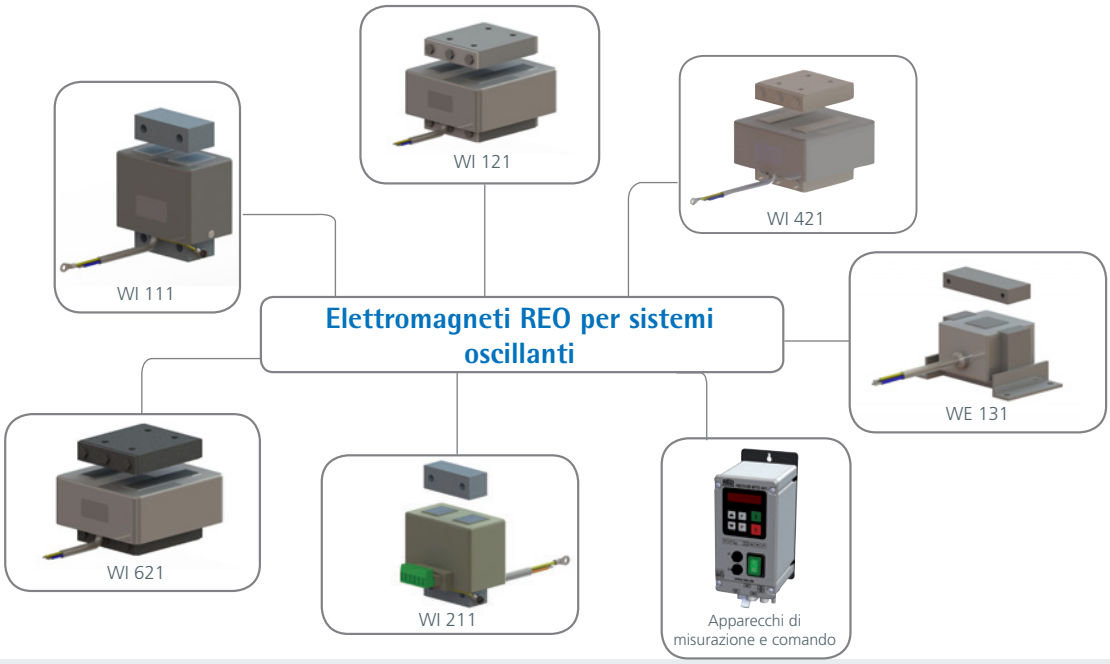

Indice P.2

Informazioni generali P.3–4

Panoramica delle serie P.5

REOVIB WI 111 - Serie standard P.6-7

REOVIB WI 121 - Serie standard P.8-9

REOVIB WI 421 - Elettromagneti per sistemi oscillanti nichelati P.12-13

REOVIB WI 721 - Elettromagneti per sistemi oscillanti rivestiti a polvere P.14-15

REOVIB WI 211 - Elettromagneti per sistemi oscillanti con connettore di codifica P.16-17

REOVIB WE 131 - Elettromagneti per sistemi oscillanti con nucleo a E P.18-19

Informazioni utili P.20–22

Sistemi oscillanti a bassa frequenza, frequenza di oscillazione P.20

Struttura, design degli elettromagneti per sistemi oscillanti P.21

Esempi di circuiti P.22

Assistenza REO P.23–24

Soluzioni specifiche e accessori P.23

Modulo di richiesta magneti su specifica P.24

Altri prodotti REO per sistemi di convogliamento a vibrazione P.25

Apparecchiature di controllo e comando REOVIB P.25

Strumenti di misura P.25

Distribuzione a livello mondiale P.27



Elettromagneti per sistemi oscillanti

Elettromagneti per sistemi oscillanti

REO – più di 20 anni di esperienza nel campo degli elettromagneti per sistemi oscillanti

- Elettromagneti per sistemi oscillanti con incapsulamento in resina
- Elettromagneti per sistemi oscillanti con protezione anticorrosione
- Utilizzo di materiali a norma FDA
- Utilizzo di materiali a norma UL
- La progettazione tecnica di REO garantisce un rapporto dimensioni/potenza ottimale
- Consulenza tecnica diretta
- Soluzioni personalizzate
- Qualità eccellente al miglior prezzo
- REOplus: REO parla la vostra lingua: i nostri uffici vendita, dislocati in tutto il mondo, ci consentono di essere sempre al fianco dei nostri clienti, riuscendo ad intervenire in modo rapido, efficiente e con costi ridotti
- Tutti i prodotti sono sviluppati e testati secondo la norma DIN VDE 0580



Elettromagneti per sistemi oscillanti

* Non si esclude che, con il passare del tempo, possano insorgere piccole quantità di ruggine.



Elettromagneti per sistemi oscillanti, Serie

Serie REOVIB WI 111
Serie standard con incapsulamento in resina, potenze fino a 350 VA a 3000 1/min o 6000 1/min
Fissaggio mediante fori circolari, piastra di supporto o fori ad asola
Uscita cavo verso il basso o laterale

Serie REOVIB WI 121
Serie standard con incapsulamento in resina, potenze fino a 3900 VA a 3000 1/min o 6000 1/min
Fissaggio mediante fori filettati sulla parte fissa e sul riscontro
Uscita cavo verso il basso con cavo non schermato o schermato

Serie REOVIB WI 421
Versione nichelata con incapsulamento in resina a 900 1/min, 1500 1/min, 3000 1/min o 6000 1/min, potenze fino a 1265 VA
Fissaggio mediante fori filettati sulla parte fissa e sul riscontro
Uscita cavo verso il basso con cavo non schermato o schermato

Serie REOVIB WI 721
Versione rivestita in polvere con incapsulamento in resina a 900 1/min, 1500 1/min, 3000 1/min o 6000 1/min, potenze fino a 3900 VA
Fissaggio mediante fori filettati sulla parte fissa e sul riscontro
Uscita cavo verso il basso con cavo non schermato o schermato

Serie REOVIB WI 211
Serie con morsettiera di selezione e incapsulamento in resina, potenze fino a 250 VA a 3000 1/min o 6000 1/min
Fissaggio mediante fori circolari, piastra di supporto o fori ad asola
Uscita cavo verso il basso o laterale

Serie REOVIB WE 131
Serie con nucleo a E, potenze fino a 690 VA a 3000 1/min o 6000 1/min
Fissaggio mediante fori filettati sulla parte fissa e sul riscontro

Elettromagneti speciali e custom

REOVIB WI 111

Serie standard

RoHS
COMPLIANT
2011/EG

Vantaggi

- **Rapporto dimensioni/potenza ottimale**
- **Buona possibilità di regolazione meccanica**
- **Fissaggio sicuro mediante solida piastra di supporto o foro del nucleo**
- **Struttura robusta e compatta**

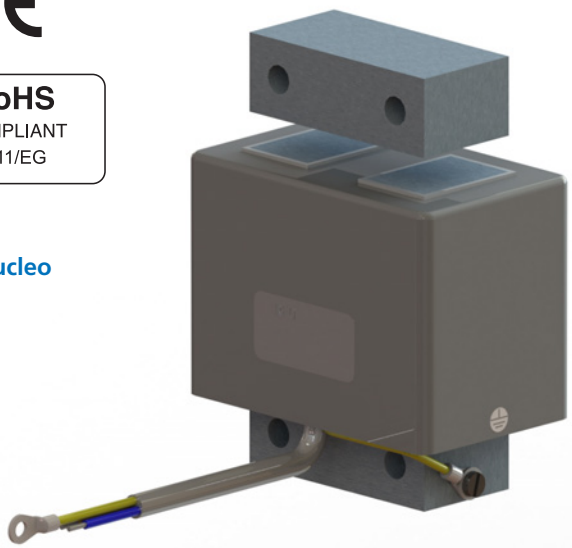

Fissaggio mediante piastra di supporto

Caratteristiche tecniche

Frequenza di oscillazione 3000 / 6000 1/min

Tipi	Traferro nominale e max. [mm]	Potenza a 3000 1/min [VA] / 6000 1/min [VA]	Corrente nominale = corrente termica nominale a 230V [A]	Valore di picco della forza di trazione con traferro nominale [N]	Peso [kg]	
					Magnete	Riscontro
REOVIB WI 111/3	2	15	0,065	5	0,135	0,025
REOVIB WI 111/5	1	60	0,26	38	0,405	0,085
REOVIB WI 111/6	2,5	70	0,3	24	0,58	0,11
REOVIB WI 111/7	3	140	0,6	45	1,15	0,165
REOVIB WI 111/9	3	350	1,5	150	1,98	0,33
Apparecchi REOVIB compatibili:	REOVIB SMART, REOVIB RTS, REOVIB MTS, REOVIB MFS					

REOVIB WI 111

Applicazioni tipiche

- **Settore Packaging e Pesatura per processi di trasporto e smistamento**
- **Processi automatizzati con impiego di azionamenti dotati di elettromagneti per sistemi oscillanti**

Dimensioni in mm

Tipi	a	b	c	d	e	f1	f2	f3	g	h	i	k	l	l1	m	øn	øo	p	ør	s	øt
REOVIB WI 111/3	44,4	26,4	30	32	2	42	9	5	30	12	10	4,2	22	20	22	4,2	4,4	-	4,4	20	3,6
REOVIB WI 111/5	61,5	31,5	45	50	3	63	14	7,5	45	16	15	3	43	35	36	4,2	4,4	15	5,1	28	5,1
REOVIB WI 111/6	64	42	45	50	3	63	14	7,5	45	20,5	15	-	43	35	36	4,2	4,4	15	5,1	28	5,1
REOVIB WI 111/7	78	47	54	60	3	77	17	10	54	21	20	4,5	45	40	45	7	5,5	20	6,5	37	6,5
REOVIB WI 111/9	90	56	66	83	3	88	19	11	66	32,5	22	-	66	50	66	7	6,4	44	8,1	44	8,1

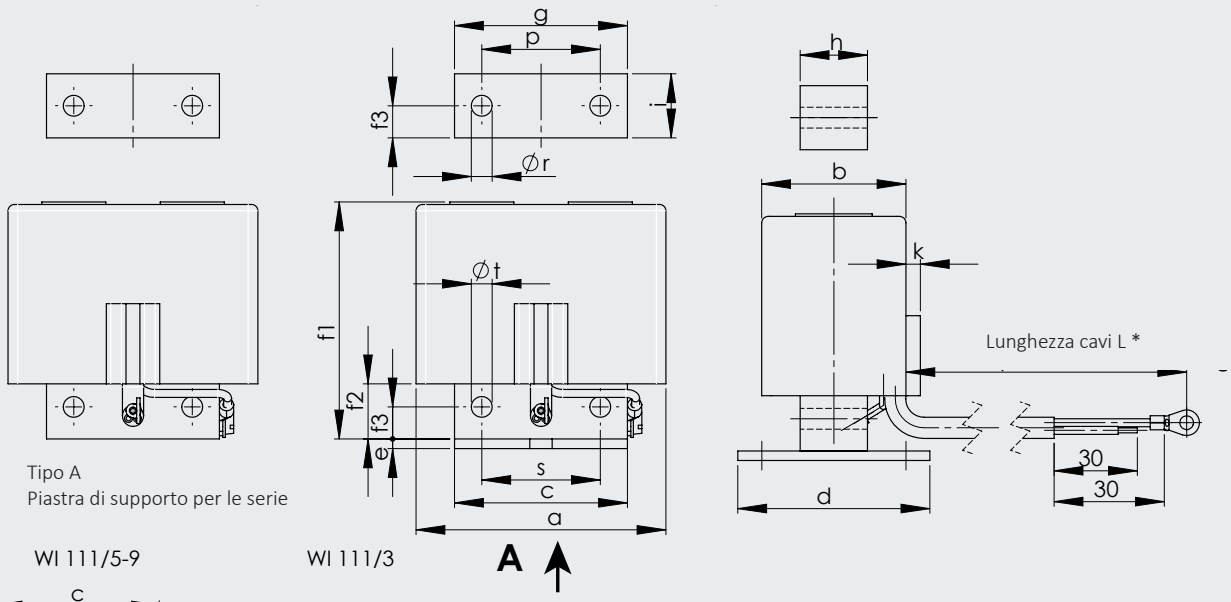

Tipo A
Piastra di supporto per le serie

WI 111/5-9

WI 111/3

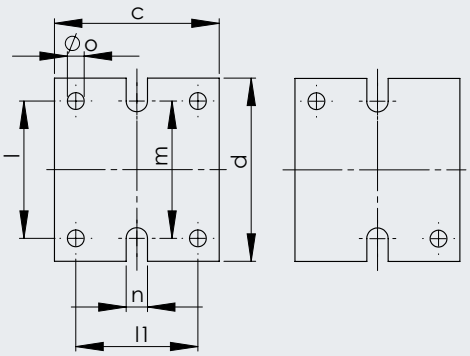

* **Lunghezza cavi standard: 0,2m e 1m**
(In caso di utilizzo di un convertitore di frequenza REOVIB MFS, ordinare con cavo schermato)

REOVIB WI 121

Serie standard

RoHS
COMPLIANT
2011/EG

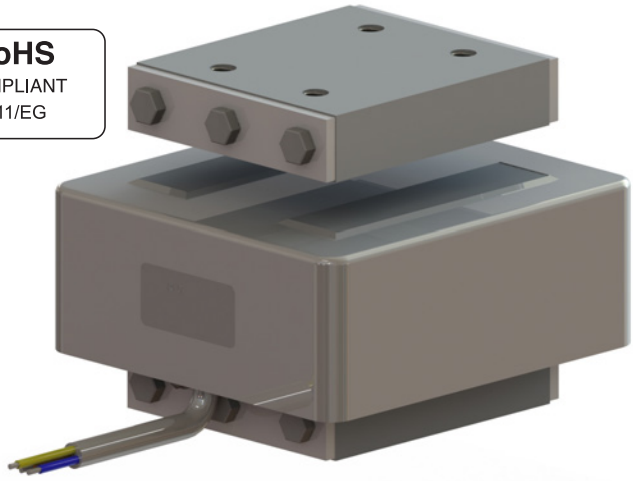

Serie REOVIB WI 121

Vantaggi

- **Rapporto dimensioni/potenza ottimale**
- **Buona possibilità di regolazione meccanica**
- **Potenze fino a 3900 VA**
- **Valore di picco della forza di trazione fino a 6900 N**
- **Forma ad altezza ridotta**

Caratteristiche tecniche

Frequenza di oscillazione 3000 / 6000 1/min

Tipi	Traferro nominale max.[mm]	Potenza a 6000 1/min [VA]	Corrente nominale = corrente termica nominale a 230V [A]	Valore di picco della forza di trazione con traferro nominale [N]	Potenza a 3000 1/min [VA]	corr. termica nominale a 230V [A]	Valore di picco della forza di trazione con traferro nominale [N]	Peso [kg]	
								Magnete	Riscontro
REOVIB WI 121/10	2,5	320	1,4	230	280	1,2	229	2,1	0,34
REOVIB WI 121/12	3	450	1,95	330	425	1,85	318	2,8	0,62
REOVIB WI 121/14	3	1200	5,2	850	1100	4,8	1350	6,9	1,45
REOVIB WI 121/16	3	2200	9,5	1590	1890	8,2	2620	10,5	2,6
REOVIB WI 121/18	3	--		--	3900	16,9	6900	28	9
Apparecchi REOVIB compatibili:	REOVIB SMART, REOVIB RTS, REOVIB MTS, REOVIB MFS								

REOVIB WI 121

Applicazioni tipiche

- **Settore Packaging e Pesatura per processi di trasporto e smistamento**
- **Processi automatizzati con impiego di azionamenti dotati di elettromagneti per sistemi oscillanti**

Dimensioni in mm

Tipi	a	b	c	d	f1	f2	f3	g	h	i	p	r
REOVIB WI 121/10	100	68	66	-	61,5	12	9	66	38	17,5	30	M6
REOVIB WI 121/12	100	100	66	40	61,5	15	9	66	70	17,5	30	M6
REOVIB WI 121/14	155	110	108	-	90,5	23	15	108	68	26,5	50	M10
REOVIB WI 121/16	155	168	108	80	90,5	23	15	108	126	26,5	50	M10
REOVIB WI 121/18	230	170	169	65	128,5	42	18	169	120	47,5	75	M12

REOVIB WI 121

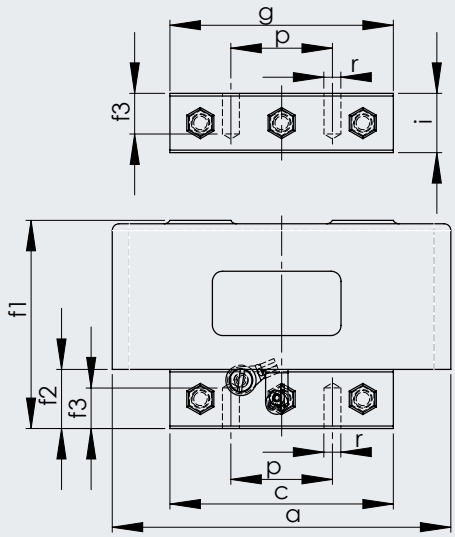

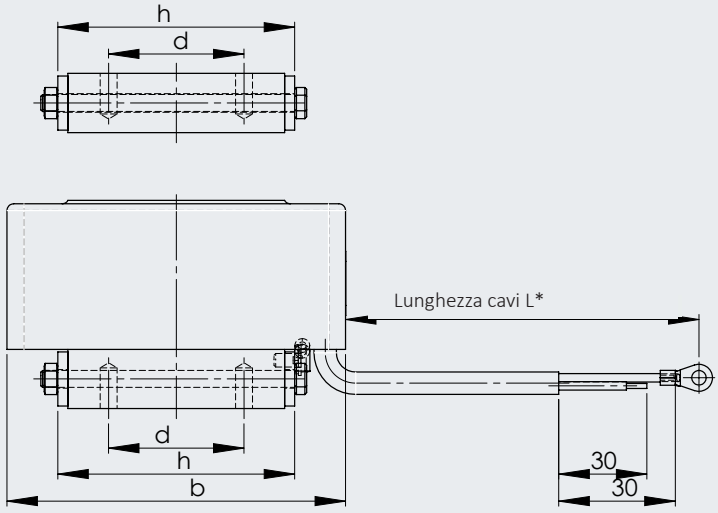

* **Lunghezza cavi standard: 1m**
(In caso di utilizzo di un convertitore di frequenza REOVIB MFS, ordinare con cavo schermato)





REOVIB WI 421

Versione nichelata

RoHS
COMPLIANT
2011/EG

Vantaggi

- **Protezione anticorrosione mediante nichelatura**
- **Rapporto dimensioni/potenza ottimale**
- **Buona possibilità di regolazione meccanica**
- **Potenze fino a 2020 VA**
- **Anche per applicazioni a bassa frequenza**
- **Valore di picco della forza di trazione fino a 2900 N**
- **Forma ad altezza ridotta**

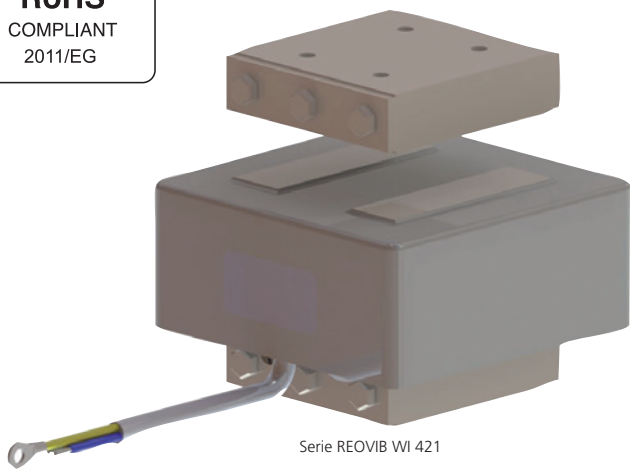

Serie REOVIB WI 421

Caratteristiche tecniche

Frequenza di oscillazione 3000 / 6000 1/min

Tipi	Traferro nominale max. [mm]	Potenza a 6000 1/min [VA]	Corrente nominale = corrente termica nominale a 230V [A]	Valore di picco della forza di trazione con traferro nominale [N]	Potenza a 3000 1/min [VA]	corr. termica nominale a 230V [A]	Valore di picco della forza di trazione con traferro nominale [N]	Peso: [kg]	
								Magnete	Riscontro
REOVIB WI 421/10	2,5	200	0,87	110	156	0,68	128	2,1	0,34
REOVIB WI 421/12	3	350	1,52	150	300	1,3	264	2,8	0,62
REOVIB WI 421/14	3	800	3,5	580	748	3,25	570	6,9	1,45
REOVIB WI 421/16	3	1600	6,9	1500	1265	5,5	1400	10,5	2,6
REOVIB WI 421/18	3	--	--	--	2020	8,8	2900	28	9
Apparecchi REOVIB compatibili:	REOVIB SMART, REOVIB RTS, REOVIB MTS, REOVIB MFS								

REOVIB WI 421

Elettromagneti per sistemi oscillanti a basse frequenze su richiesta.

Applicazioni tipiche

- **Settore Packaging e Pesatura per processi di trasporto e smistamento**
- **Processi automatizzati con impiego di azionamenti dotati di elettromagneti per sistemi oscillanti**
- **Particolarmente adatti per l'industria alimentare e farmaceutica**

Dimensioni in mm

Tipi	a	b	c	d	f1	f2	f3	g	h	i	p	r
REOVIB WI 421/10	100	68	66	-	61,5	12	9	66	38	17,5	30	M6
REOVIB WI 421/12	100	100	66	40	61,5	15	9	66	70	17,5	30	M6
REOVIB WI 421/14	155	110	108	-	90,5	23	15	108	68	26,5	50	M10
REOVIB WI 421/16	155	168	108	80	90,5	23	15	108	126	26,5	50	M10
REOVIB WI 421/18	230	170	169	65	128,5	42	18	169	120	47,5	75	M12

REOVIB WI 421

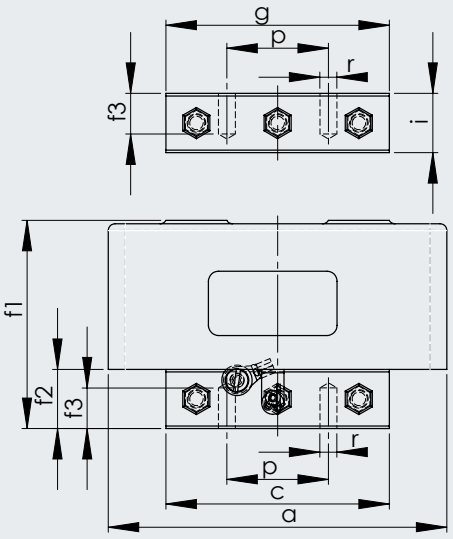

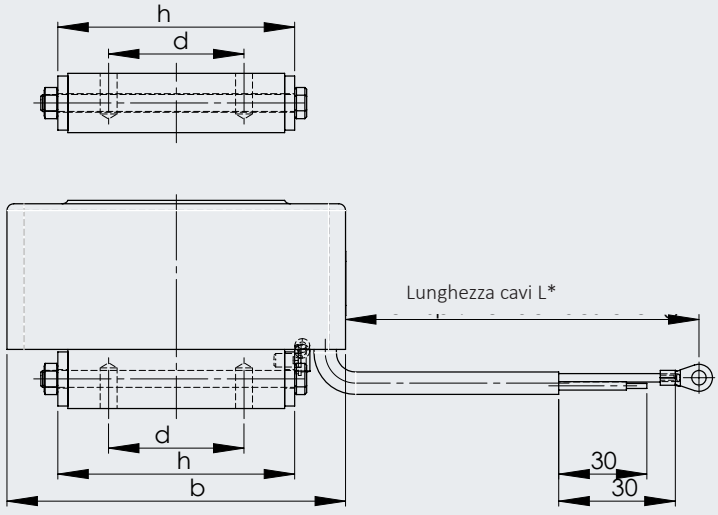

* **Lunghezza cavi standard: 1m**
(In caso di utilizzo di un convertitore di frequenza REOVIB MFS, ordinare con cavo schermato)

REOVIB WI 721

Versione con rivestimento in polvere

RoHS
COMPLIANT
2011/EG

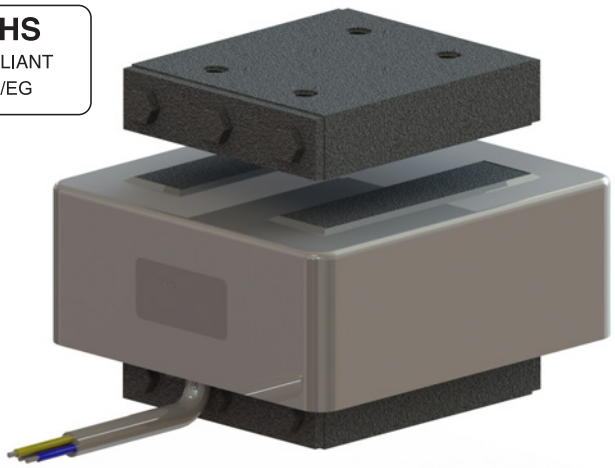

Serie REOVIB WI 621

Vantaggi

- **Protezione anticorrosione mediante rivestimento in polvere**
- **Conformità FDA**
- **Rapporto dimensioni/potenza ottimale**
- **Buona possibilità di regolazione meccanica**
- **Potenze fino a 3900 VA**
- **Anche per applicazioni a bassa frequenza**
- **Valore di picco della forza di trazione fino a 6900 N**
- **Forma ad altezza ridotta**

Caratteristiche tecniche

Frequenza di oscillazione 3000 / 6000 1/min

Tipi	Traferro nominale max. [mm]	Potenza a 6000 1/min [VA]	Corrente nominale = corrente termica nominale a 230V [A]	Valore di picco della forza di trazione con traferro nominale [N]	Potenza a 3000 1/min [VA]	corr. termica nominale a 230V [A]	Valore di picco della forza di trazione con traferro nominale [N]	Peso [kg]	
								Magnete	Riscontro
REOVIB WI 721/10	2,5	320	1,4	230	280	1,2	229	2,1	0,34
REOVIB WI 721/12	3	450	1,95	330	425	1,85	318	2,8	0,62
REOVIB WI 721/14	3	1200	5,2	850	1200	5,2	1410	6,9	1,45
REOVIB WI 721/16	3	2200	9,5	1590	1890	8,2	2620	10,5	2,6
REOVIB WI 721/18	3	--		--	3900	16,9	6900	28	9
Apparecchi REOVIB compatibili:	REOVIB SMART, REOVIB RTS, REOVIB MTS, REOVIB MFS								

REOVIB WI 721

Frequenza di oscillazione 900 / 1500 1/min

Applicazioni tipiche

- **Settore Packaging e Pesatura per processi di trasporto e smistamento**
- **Processi automatizzati con impiego di azionamenti dotati di elettromagneti per sistemi oscillanti**
- **Particolarmente adatti per l'industria alimentare e farmaceutica (conformità FDA)**

Dimensioni in mm

Tipi	a	b	c	d	f1	f2	f3	g	h	i	p	r
REOVIB WI 721/10	100	68	67	-	62,5	12,5	9	67	39	18,5	30	M6
REOVIB WI 721/12	100	100	67	40	62,5	15,5	9	67	71	18,5	30	M6
REOVIB WI 721/14	155	110	109	-	91,5	23,5	15	109	69	27,5	50	M10
REOVIB WI 721/16	155	168	109	80	91,5	23,5	15	109	127	27,5	50	M10
REOVIB WI 721/18	230	170	170	65	129,5	42,5	18	170	121	48,5	75	M12

REOVIB WI 721

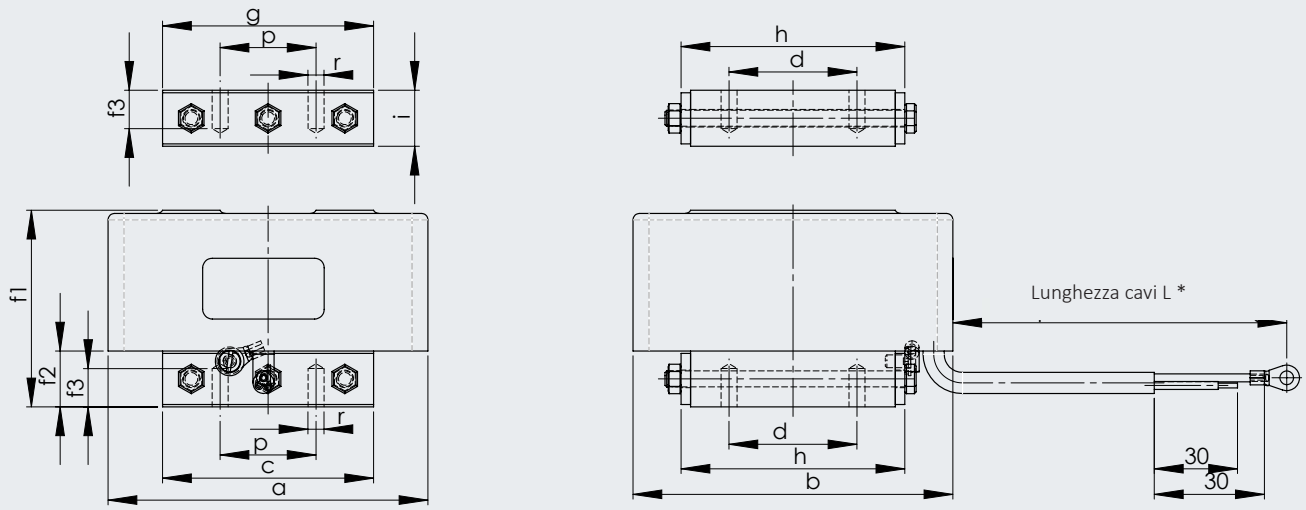

* Lunghezza cavi standard: 1m
(In caso di utilizzo di un convertitore di frequenza REOVIB MFS, ordinare con cavo schermato)

REOVIB WI 211

Elettromagneti per sistemi oscillanti con morsettiera di selezione

RoHS
COMPLIANT
2011/EG

Vantaggi

- **Potenze fino a 250 VA**
- **Modalità di funzionamento mediante connettore di codifica per tutti i tipi**
- **Modifica rapida della tensione di lavoro mediante sostituzione del connettore di codifica**

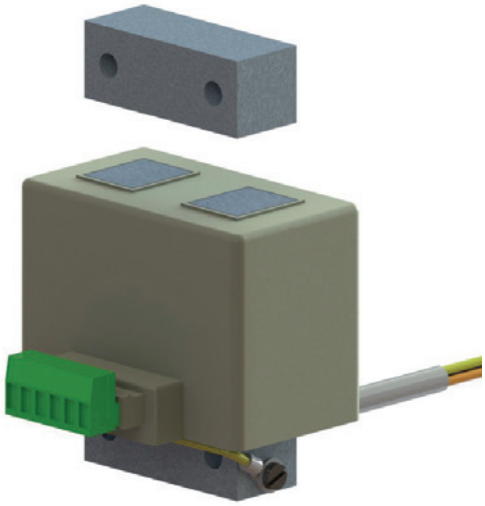

Serie REOVIB WI 211

Caratteristiche tecniche

Frequenza di oscillazione 3000 / 6000 1/min

Tipi	Traferro nominale max. [mm]	Potenza a 3000 1/min [VA] / 6000 1/min [VA]	Corrente nominale = corrente termica nominale a 230V [A]	Valore di picco della forza di trazione con traferro nominale [N]	Peso [kg]	
					Magnete	Riscontro
REOVIB WI 211/7	1	175	0,75	40	1,15	0,165
REOVIB WI 211/9	1	210	0,9	105	1,96	0,33
REOVIB WI 211/10	1	250	1,1	210	2,1	0,34
Apparecchi REOVIB compatibili:	REOVIB SMART, REOVIB RTS, REOVIB MTS, REOVIB MFS					

REOVIB WI 211

Applicazioni tipiche

- **Settore degli imballaggi e della pesatura per processi di trasporto e smistamento**
- **Processi automatizzati con impiego di azionamenti dotati di magneti oscillanti**

Dimensioni in mm

Tipi	a	b	c	d	e	f	f1	f2	f3	f4	g	h	i	k	p	r	s	øt	u
REOVIB WI 211/7	78	47	54	60	3	77	74	17	10	22	54	21	20	31	20	6,5	37	6,5	28
REOVIB WI 211/9	90	56	66	83	3	91	88	19	11	24	66	32,5	22	31	44	8,1	44	8	28
REOVIB WI 211/10	100	68	66	-	-	-	61,5	12	9	48	66	38	17,5	31	30	M6	-	-	26

REOVIB WI 211

Senza piastra di supporto

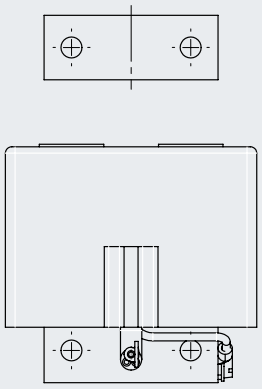

Con piastra di supporto

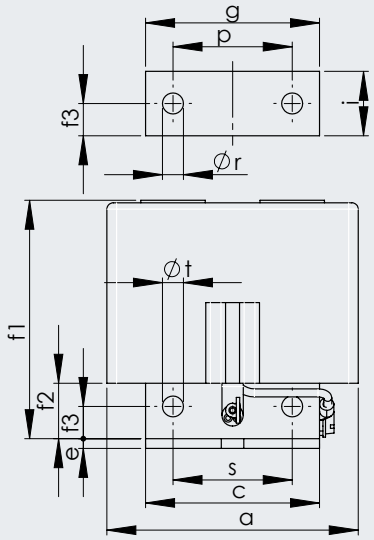

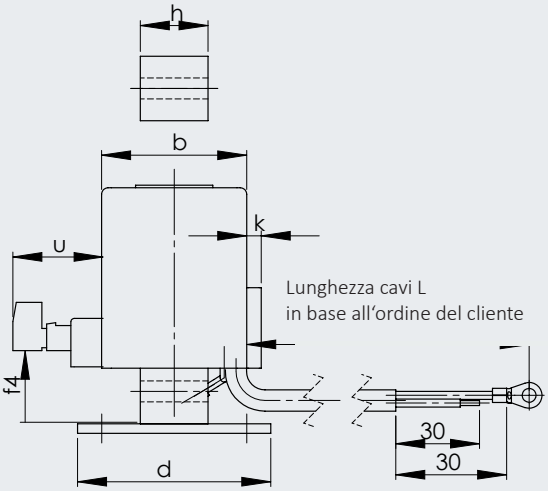

con connettore di codifica

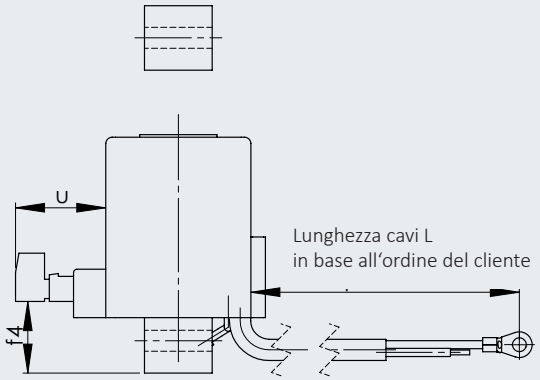

Vista A
Piastra di supporto per tipi

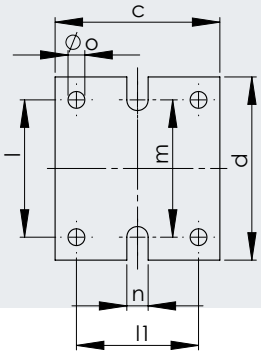

*** Lunghezza cavi standard: 0,2m e 1m**
(In caso di utilizzo di un convertitore di frequenza REOVIB MFS, ordinare con cavo schermato)

REOVIB WE 131

Elettromagneti per sistemi oscillanti con nucleo a E

RoHS
COMPLIANT
2011/EG

Vantaggi

- **Potenze fino a 600 VA**
- **Forma ad altezza ridotta**
- **Particolarmente adatti per piccoli traferri**

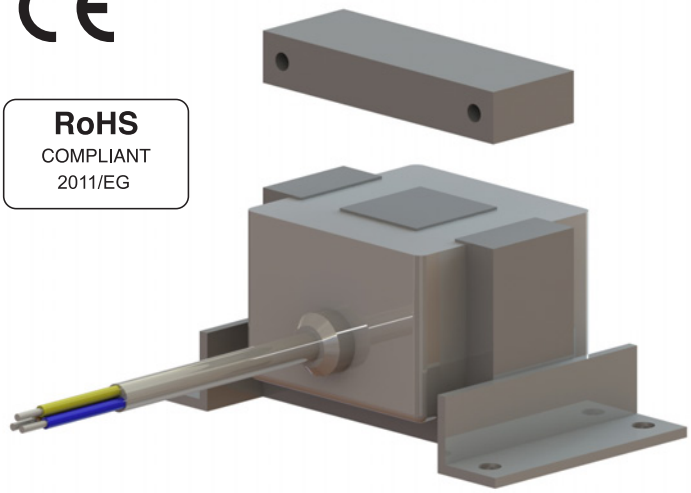

Serie REOVIB WE 131

Caratteristiche tecniche

Frequenza di oscillazione 3000 / 6000 1/min

Tipi	Traferro nominale max. [mm]	Potenza a 3000 1/min [VA] / 6000 1/min [VA]	Corrente nominale = corrente termica nominale a 230V [A]	Peso [kg]	
				Magnete	Riscontro
REOVIB WE 131/75	0,5	110	0,5	1,4	0,27
REOVIB WE 131/135	0,8	460	2	7,2	1,6
REOVIB WE 131/136	0,6	690	3	8,7	2,2
Apparecchi REOVIB compatibili:	REOVIB SMART, REOVIB RTS, REOVIB MTS, REOVIB MFS				

REOVIB WE 131

Applicazioni tipiche

- **Settore degli imballaggi e della pesatura per processi di trasporto e smistamento**
- **Processi automatizzati con impiego di azionamenti dotati di elettromagneti per sistemi oscillanti**

Dimensioni in mm

Tipi	a	b	c	d	f1	f2	f3	g	h	i	l	l1	p	ør	øt
REOVIB WE 131/75	75	88	115	80	50	11	3	75	40	12,5	56	98	62,5	4,5	7
REOVIB WE 131/135	135	125	175	110	90	18	3	135	70	22,5	155	90	112,5	7,5	7
REOVIB WE 131/136	135	150	175	110	90	18	3	135	95,5	22,5	155	90	112,5	7,5	7

REOVIB WE 131

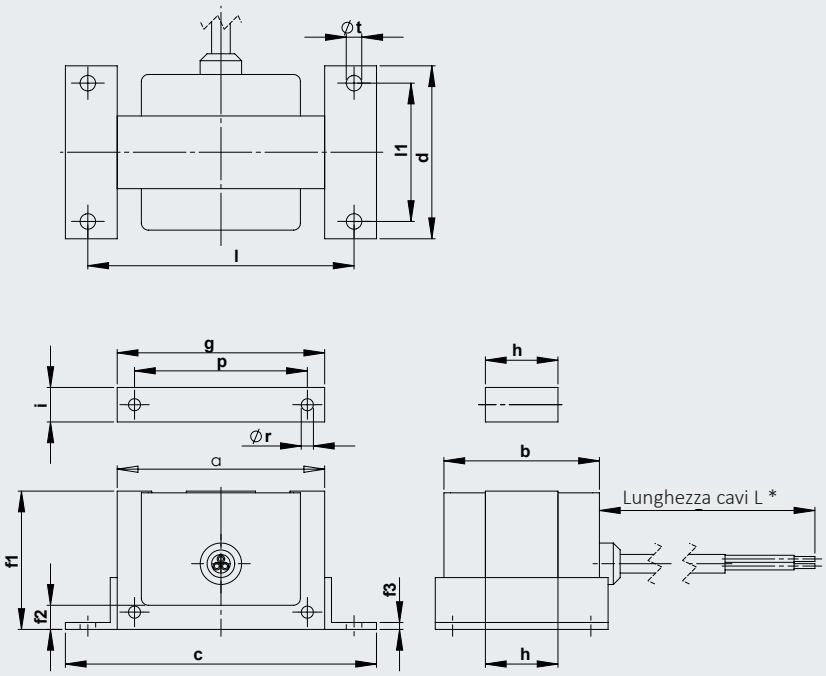

* Lunghezza cavi standard: 0,2m e 1m
(In caso di utilizzo di un convertitore di frequenza REOVIB MFS, ordinare con cavo schermato)

Informazioni utili sugli elettromagneti per sistemi oscillanti

Informazioni generali

Un elettromagnete completo è composto da un nucleo che sostiene l'avvolgimento, con rispettivo riscontro. Il magnete e il riscontro, insieme alle molle a lamina, formano il vero e proprio azionamento dei convogliatori a vibrazione. L'alternanza di massa a riposo e massa oscillante unita alla forza elastica determina l'instaurarsi di un fenomeno di risonanza in un sistema oscillante.
I convogliatori a vibrazione, pertanto, possono funzionare in un campo di frequenza relativamente limitato intorno al punto di risonanza. Tutti i componenti dell'azionamento devono essere dimensionati per funzionare a tale frequenza. È quindi importante che anche il magnete sia adeguato alla frequenza elettrica di lavoro, altrimenti non è possibile sfruttarne la potenza, oppure il magnete si surriscalda per effetto di una corrente troppo elevata. Tradizionalmente, la maggior parte dei convogliatori a vibrazione funzionano grazie ad apparecchiature di azionamento con frequenza oscillante pari o doppia rispetto alla tensione di rete, ossia 50 o 100 Hz in Europa e Asia e 60 o 120 Hz in America.

Sistemi oscillanti a bassa frequenza

In specifici campi di applicazione (ammissibilità dei prodotti) vengono impiegati anche sistemi oscillanti a bassa frequenza, con frequenze di oscillazione di circa 15 e 25 Hz, che devono essere azionati da apparecchiature dotate di speciali convertitori di frequenza (REOVIB MFS).

Frequenza di oscillazione

Per indicare la frequenza di oscillazione, oltre ai tradizionali valori di frequenza in Hz, sono ora accettati anche concetti quali onda intera (6000 oscillazioni/minuto) e semionda (3000 oscillazioni/minuto).

I concetti di onda intera e semionda derivano dal movimento oscillatorio sinusoidale descritto dalla frequenza di rete:
Semionda (50/60 Hz) indica che la semionda sinusoidale viene tagliata mediante diodo o triac.
Onda intera (50/60 Hz) si riferisce al fatto che entrambe le semionde, positiva e negativa, compiono un movimento oscillatorio completo.
3000 oscillazioni/min. = 50 Hz (50 x 60 secondi), oppure
6000 oscillazioni/min. = 100 Hz (100 x 60 secondi)
equiparabili all'indicazione del numero di giri in un motore.

L'importante è che nelle specifiche elettriche dei magneti oscillanti si tengano in considerazione la frequenza di oscillazione meccanica del convogliatore a vibrazione, il traferro, così come il tipo di azionamento elettrico (tensione e frequenza di uscita).

Informazioni utili sugli elettromagneti per sistemi oscillanti

Principio di funzionamento

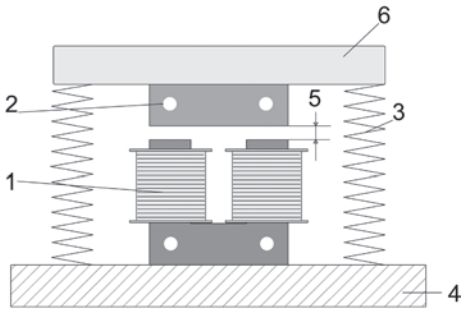

1 Nucleo con avvolgimento di eccitazione
2 Riscontro
3 Sistema di molle
4 Massa antagonista fissa
5 Traferro d'aria
6 Corpo oscillante

Struttura dei magneti oscillanti

I magneti REO sono costituiti generalmente da un nucleo a U. Il nucleo a U porta su ogni colonna un avvolgimento ed è completamente incapsulato in resina poliuretanica mentre il corrispondente riscontro non porta alcun avvolgimento. Il collegamento può avvenire mediante cavi inguainati standard o cavi schermati, a seconda della versione. Sono disponibili cavi per il collegamento verso il basso o laterale. I magneti possono essere fissati attraverso i fori nelle lamiere del nucleo oppure attraverso piastre di supporto saldate.
I magneti REO sono disponibili nei gradi di protezione da IP00 a IP54.
Con oltre 20 anni di esperienza, REO è uno dei principali fornitori nel campo dei sistemi di convogliamento a vibrazione. I magneti REO sono apparecchiature di comprovata efficacia, adatti sia per l'utilizzo in applicazioni di laboratorio, che nell'industria alimentare o farmaceutica.

Design per potenze fino a 350 VA

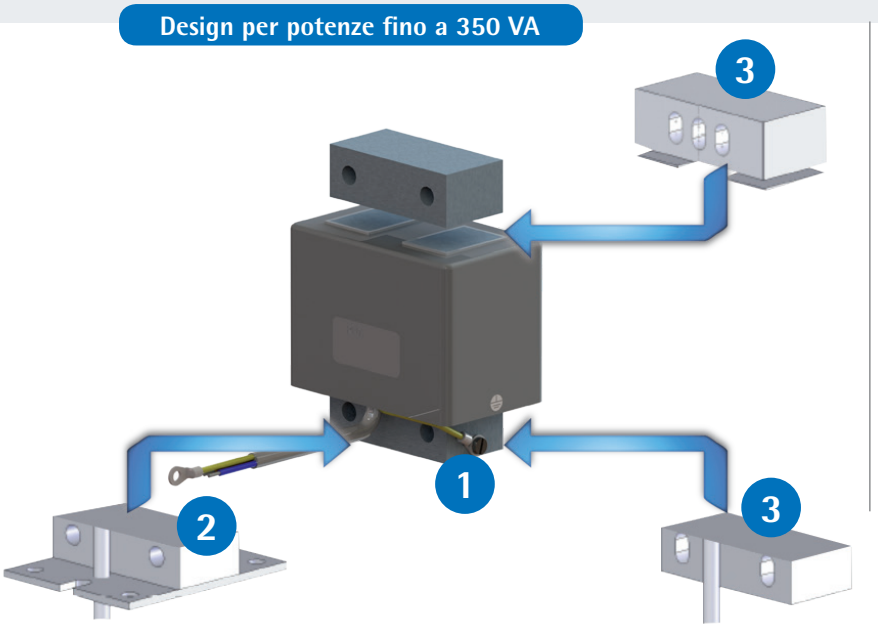

Design per potenze fino a 4000 VA

Fissaggio mediante: fori filettati sulla parte fissa e sul riscontro, secondo le dimensioni 2 o 4 fori

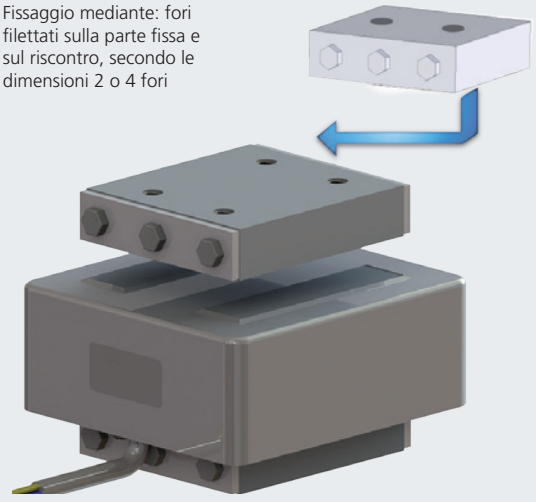

Specifiche dei cavi per potenze fino a 350 VA

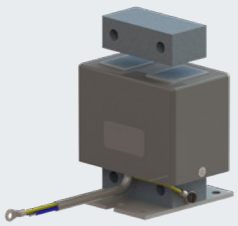

* Lunghezza cavi standard: 0,2m e 1m
(In caso di utilizzo di un convertitore di frequenza REOVIB MFS, ordinare con cavo schermato)

Specifiche dei cavi per potenze fino a 4000 VA

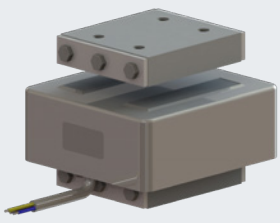

*Lunghezza cavi standard: 1m
(In caso di utilizzo di un convertitore di frequenza REOVIB MFS, ordinare con cavo schermato)

Esempi di circuiti

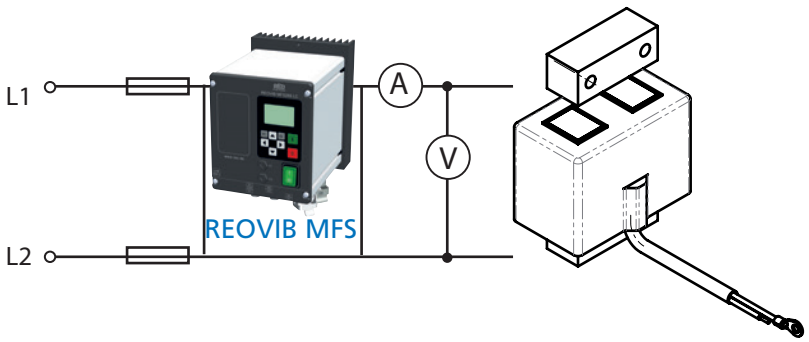

Misura della tensione nominale e della corrente termica nominale al magnete o direttamente con il convertitore di frequenza REOVIB MFS, Visualizzazione mediante menu.

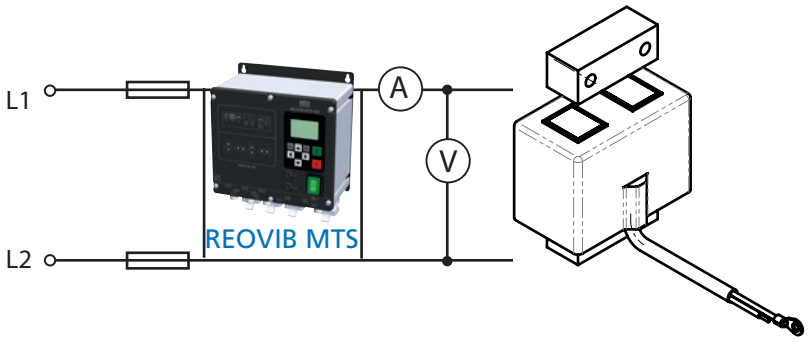

Misura della tensione nominale e della corrente termica nominale al magnete o direttamente con l'apparecchio di comando a taglio di fase programmabile REOVIB MTS, Visualizzazione mediante menu.

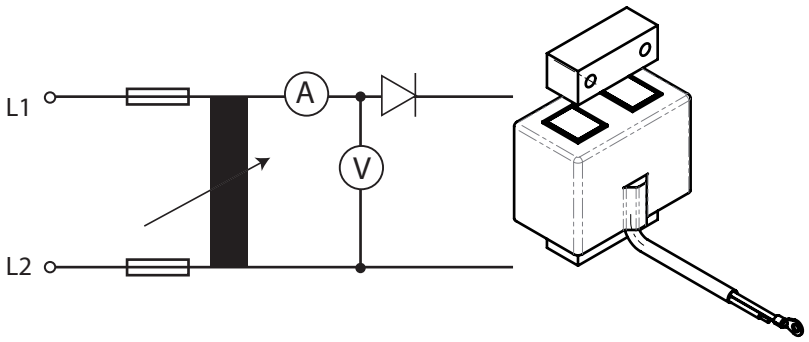

Misura della tensione nominale e della corrente termica nominale sugli elettromagneti per sistemi oscillanti.

Assistenza REO al vostro servizio

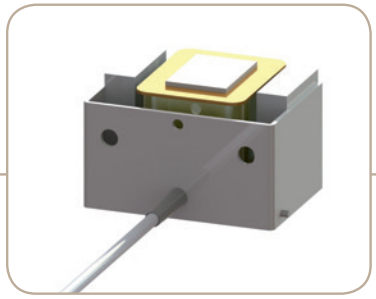

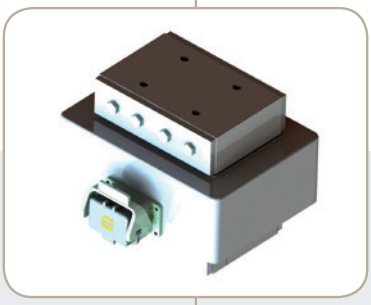

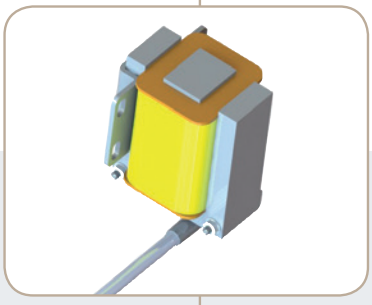

Oltre alle serie standard di elettromagneti REO per sistemi oscillanti ha sviluppato molteplici soluzioni speciali, come ad esempio, i magneti raffreddati ad acqua, utilizzabili in presenza di temperature ambente particolarmente elevate.
Anche voi avete bisogno di una soluzione su misura?
I nostri addetti sono a vostra disposizione, contattateci!

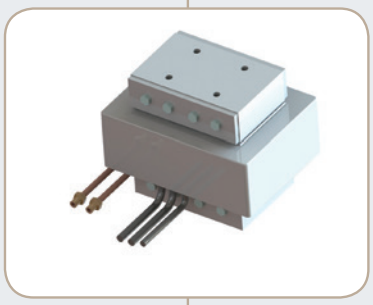

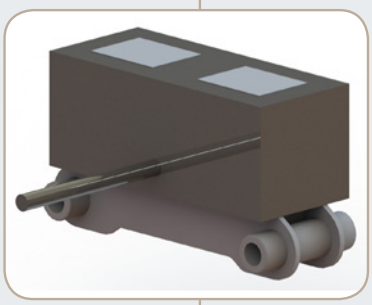

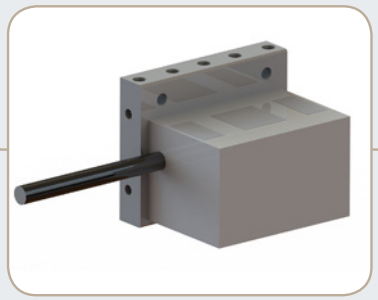

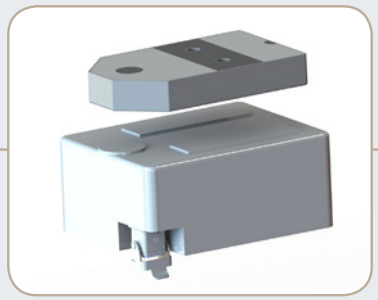

Modulo di richiesta magneti su specifica

Non avete trovato il magnete adatto alle vostre esigenze? Nessun problema. È sufficiente compilare il seguente modulo, staccarlo e inviarlo per e-mail all'indirizzo info@reo.de o via fax al numero +49 (0) 33971 485 90.

Modulo di richiesta magneti su specifica

Applicazione	☐ Convogliatore lineare	☐ Convogliatore circolare	☐ Industria alimentare
	☐ _____		
Parametri tecnici			
*Tensione di rete U_N =	_____V	*Tensione del magnete U =	_____V
*Frequenza di rete f_N =	_____Hz	*Frequenza di lavoro f =	_____Hz
*Potenza del magnete P =	_____VA	*Frequenza di oscillazione =	_____1 / min
Corrente del magnete I =	_____A	*Traferro d'aria nominale LS =	_____mm
Valore di picco della forza di trazione F =	_____N		
Sensore di temperatura	☐ sì, °C	☐ no	
Spina di collegamento	☐ sì	☐ no	
Commutazione	☐ sì ☐ Tensione_____V ☐ Frequenza _____Hz	☐ no	
Protezione anticorrosione	☐ sì, ☐ Zincatura o ☐ Rivestimento in polvere		☐ no
Parametri meccanici			
Design	☐ WI (nucleo a U)	☐ WE (nucleo a E)	
Piastra di supporto	☐ sì	☐ no	
Dimensioni ☐ Attenersi scrupolosamente ☐ ai valori di riferimento	Lunghezza: L1 = _____mm	Larghezza: B1 = _____mm	Altezza: H1 = _____ mm
Dimensioni di montaggio	Lunghezza: L2 = _____mm	Larghezza: B2 = _____mm	
Lunghezza dei cavi	Lunghezza: L = _____mm		
Altre informazioni (ad es. criteri di prova, tensione di prova, norme, UL, fissaggi, raffreddamento, requisiti meccanici):			
Pianificazione del fabbisogno (ad es. modello, pre-serie, serie, numero di pezzi previsto):			
Ditta		Persona di contatto	
		Reparto	
Indirizzo		Telefono	
Città		Fax	
CAP		E-Mail	
Internet		Data	

Altri prodotti REO per convogliatori a vibrazione

Apparecchiature di controllo e di comando per convogliatori a vibrazione

Per ottenere un funzionamento controllato, ciascun convogliatore a vibrazione deve essere comandato da un apposito apparecchio. Le serie di prodotti REOVIB offre apparecchi di controllo e di comando diversi per rispondere a qualsiasi esigenza in termini di portata del convogliatore e flusso del materiale. Di seguito vengono descritti alcuni dei nostri apparecchi di controllo e di comando compatibili:

Apparecchi di controllo e di comando	Funzionamento
REOVIB SMART 	**REOVIB SMART Apparecchiature di controllo e di comando a taglio di fase** Questi apparecchi, dotati delle funzioni fondamentali per l'impiego nei sistemi di convogliamento a vibrazione, rappresentano una soluzione ideale per l'azionamento dei convogliatori in grado di coniugare una struttura qualitativamente eccellente a un costo contenuto. Gli apparecchi sono disponibili con grado di protezione IP00 a IP54 e in questo modo la serie REOVIB SMART offre apparecchi convenienti che si adattano a molteplici applicazioni.
REOVIB RTS 	**REOVIB RTS Apparecchiature di comando a taglio di fase** Accanto alle funzioni fondamentali gli apparecchio serie RTS offrono impostabilità estesa per differenti funzioni, quali l'impostazione dell'avviamento graduale così come ulteriori funzioni di controllo come l'attuazione del controllo della linea di accumulo / gestione della coda.Gli apparecchi sono disponibili nei gradi di protezione da IP00 a IP54.
REOVIB MTS 	**REOVIB MTS Apparecchiature di comando a taglio di fase programmabili** La serie REOVIB MTS comprende apparecchi di comando monocanali, bicanali e tricanali. Si tratta di un'apparecchiatura a taglio di fase in cui la parte di potenza è costituita da un triac. La frequenza di oscillazione può quindi essere uguale o doppia rispetto alla frequenza di rete della tensione di ingresso. Grazie ai collegamenti a connettore per tutti gli ingressi e le uscite la connessione avviene in modo rapido; questa caratteristica facilita anche la combinazione di diverse unità tra loro o con centraline esterne. Questi apparecchi a tecnologia digitale sono programmabili mediante display LED o LCD e tastierino.
REOVIB MFS 	**REOVIB MFS Convertitori di frequenza per convogliatori a vibrazione** I convertitori di frequenza per convogliatori a vibrazione della serie REOVIB MFS generano la giusta tensione e frequenza di azionamento per il convogliatore, indipendentemente dalla frequenza della tensione di rete. I prodotti REOVIB MFS sono disponibili sia nella versione con grado di protezione IP 54 per montaggio diretto sull'impianto di convogliamento, sia nella versione da incasso per quadro elettrico con grado di protezione IP 20. Gli apparecchi funzionano con tecnologia digitale e vengono comandati per mezzo di tasti e display LED (opzionalmente display LCD). Tutte le impostazioni possono essere effettuate dall'esterno senza che il contenitore debba essere aperto.

Per una selezione più ampia dei nostri prodotti, consultate il catalogo dei sistemi di convogliamento a vibrazione o visitate il sito www.reo.de

Strumenti di prova per convogliatori a vibrazione

Gli apparecchi di misura e sorveglianza serie REOVIB, comprendono apparecchi appositamente sviluppati per i sistemi di convogliamento a vibrazione. A partire dalla verifica dei valori di corrente e di tensione dei convogliatori, proseguendo nell'acquisizione di dati di misura significativi per lo sviluppo e la fabbricazione di convogliatori a vibrazione, per arrivare infine alla sorveglianza delle prestazioni dei convogliatori a vibrazione in servizio, gli apparecchi di misura e sorveglianza serie REOVIB offrono una soluzione per ogni compito da svolgere.

Box Misure REOVIB 122 

REOVIB 6050 

REOVIB 6100 

REOVIB SWM 3000 



Distribuzione a livello mondiale

- REO Unity
- REO al vostro fianco
- REO Service

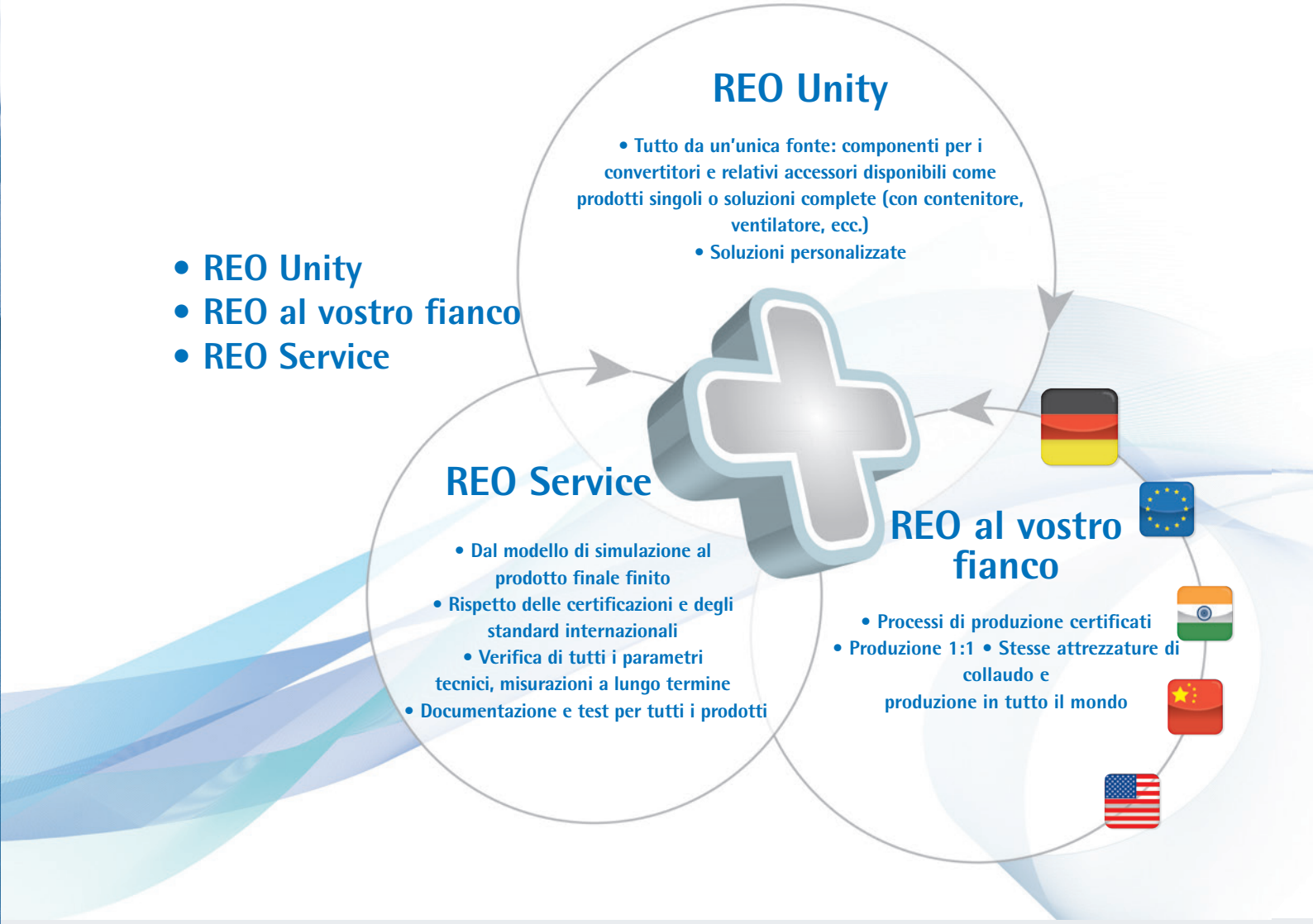

Rete di vendita mondiale

Grazie a una rete di vendita mondiale che comprende una gamma prodotti molto vasta, REO è in grado di evadere rapidamente le richieste della propria clientela in ogni parte del mondo, a prescindere dalla lingua parlata.
Oltre al nostro ampio assortimento di prodotti standard, proponiamo naturalmente soluzioni su misura appositamente ideate per soddisfare le vostre esigenze. Le nostre unità produttive ubicate in Cina, in India e negli Stati Uniti dispongono delle stesse apparecchiature dei nostri stabilimenti di produzione tedeschi e sono in grado di realizzare ogni prodotto 1:1; anche dopo il 100° ciclo di produzione. Per questo, un prodotto REO vanta sempre la stessa qualità in ogni parte del mondo.

Grazie allo stesso software e agli stessi metodi di sviluppo e di progettazione adottati in Germania nonché a un'intensa comunicazione tra le varie sedi, siamo in grado di garantire che i prodotti REO siano sempre all'avanguardia.

REO ITALIA S.R.L.

REO ITALIA S.r.l.
Via Treponti, 29
I-25086 Rezzato (BS)
Tel.: +39 030 279 3883
Fax: +39 030 249 0600

E-Mail: info@reoitalia.it
Internet: www.reoitalia.it

REO AG Headquarter - Germany
Brühler Straße 100 · D-42657 Solingen
Tel.: +49 (0)212 8804 0 · Fax: +49 (0)212 8804 188

E-Mail: info@reo.de
Internet: www.reo.de

PRODUCTION + SALES:

China
REO Shanghai Inductive Components Co., Ltd
E-Mail: info@reo.cn · Internet: www.reo.cn

India
REO GPD INDUCTIVE COMPONENTS PVT. LTD
E-Mail: info@reogpd.com · Internet: www.reo-ag.in

USA
REO-USA, Inc.
E-Mail: info@reo-usa.com · Internet: www.reo-usa.com

SALES:

France
REO VARIAC S.A.R.L.
E-Mail: reovariac@reo.fr · Internet: www.reo.fr

Great Britain
REO (UK) Ltd.
E-Mail: main@reo.co.uk · Internet: www.reo.co.uk

Italy
REO ITALIA S.r.l.
E-Mail: info@reoitalia.it · Internet: www.reoitalia.it

Poland
REO CROMA Sp.zo.o
E-Mail: croma@croma.com.pl · Internet: www.croma.com.pl

Spain
REO ESPAÑA 2002 S.A.
E-Mail: info@reospain.com · Internet: www.reospain.com

Switzerland
REO ELEKTRONIK AG
E-Mail: info@reo.ch · Internet: www.reo.ch

Turkey
REOTURKEY ELEKTRONIK San. ve Tic. Ltd. Şti.
E-Mail: info@reo-turkey.com · Internet: www.reo-turkey.com

Version 2019_IT_1