REOVIB WE 131

Elettromagneti per sistemi oscillanti con nucleo a E

RoHS
COMPLIANT
2011/EG

Vantaggi

- **Potenze fino a 600 VA**
- **Forma ad altezza ridotta**
- **Particolarmente adatti per piccoli traferri**

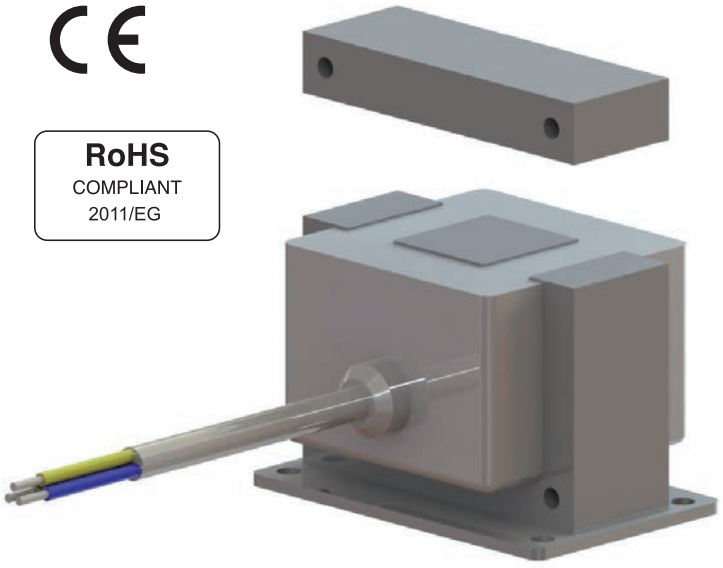

Serie REOVIB WE 131

Caratteristiche tecniche

Frequenza di oscillazione 3000 / 6000 1/min

Tipi	Traferro nominale max. [mm]	Potenza a 3000 1/min [VA] / 6000 1/min [VA]	Corrente nominale = corrente termica nominale a 230V [A]	Peso [kg]	
				Magnete	Riscontro
REOVIB WE 131/54	0,6	42	0,18	0,4	0,065
REOVIB WE 131/60	1	50	0,22	0,6	0,12
REOVIB WE 131/75	0,5	110	0,5	1,4	0,27
REOVIB WE 131/96a	3	253	1,1	2,5	0,35
REOVIB WE 131/96b	3	330	1,45	3,3	0,65
REOVIB WE 131/135	0,8	460	2	7,2	1,6
REOVIB WE 131/136	0,6	690	3	8,7	2,2
Apparecchi REOVIB compatibili:	REOVIB SMART, REOVIB RTS, REOVIB MTS, REOVIB MFS				

REOVIB WE 131

Applicazioni tipiche

- **Settore degli imballaggi e della pesatura per processi di trasporto e smistamento**
- **Processi automatizzati con impiego di azionamenti dotati di elettromagneti per sistemi oscillanti**

Dimensioni in mm

Tipi	a	b	c	d	f1	f2	f3	g	h	i	l	l1	p	ør	øt	Tipo
REOVIB WE 131/54	54	54	54	45	39	8	3	54	18	9	41	35	45	3,5	5	P
REOVIB WE 131/60	60	63	60	60	43	9	3	60	20	10	42	54	50	4,5	5	P
REOVIB WE 131/75	75	88	115	80	50	11	3	75	40	12,5	56	98	62,5	4,5	7	W
REOVIB WE 131/96a	96	67	96	64	66	13	2	96	35	16	80	52	80	5,5	6,5	P
REOVIB WE 131/96b	96	98	96	89	67	13	3	96	60	16	80	77	80	5,5	6,5	P
REOVIB WE 131/135	135	125	175	110	90	18	3	135	70	22,5	90	155	112,5	7,5	7	W
REOVIB WE 131/136	135	150	175	110	90	18	3	135	95,5	22,5	90	155	112,5	7,5	7	W

REOVIB WE 131

Tipo W- Fissaggio mediante angolare

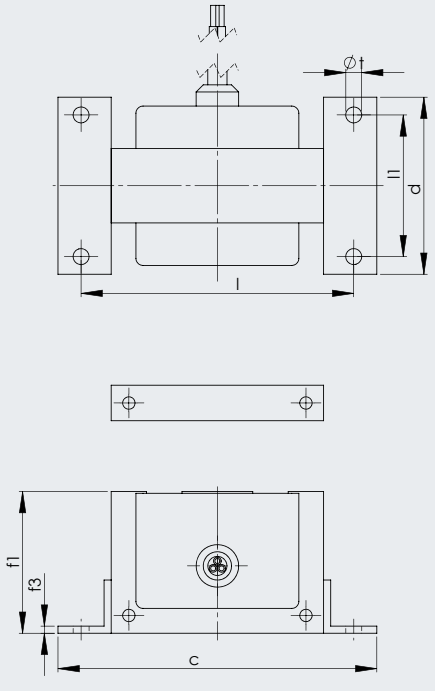

Tipo P- Fissaggio mediante piastra di supporto

