INDUCTIVE COMPONENTS

Resistenze di frenatura compatte

Serie: BW 151

(potenza continuativa massima: 250 W)

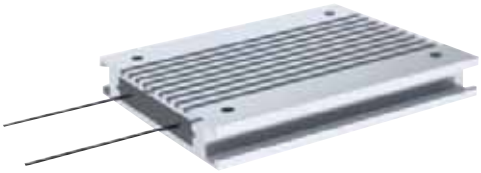

Resistenza di frenatura per azionamenti con convertitori di frequenza per potenze medie/basse oppure utilizzabile come resistenza di carico
Montaggio vicino al convertitore di frequenza.

- grado di protezione IP 20 / IP 40 / IP 54
- gradi di protezione superiori su richiesta
- tensione di prova 2,5 kV CC
- altre potenze e quote di fissaggio su richiesta

- facilmente combinabile
- resistente ai corto circuiti

- design compatto e molto piatto con scanalature per il montaggio verticale
- compatibilità con qualsiasi convertitore di frequenza
- ottima dissipazione di calore, possibilità di montaggio su corpo di raffreddamento
- se sovraccaricata assume valore ohmico elevato
- connessione rapida

Tipo	Valore ohmico R [Ohm]	Potenza continuativa a 25°C e con temperatura superficiale di ...../P [W] 200K	220K	Tensione d'esercizio massima U [V]
BW 151 / 50	10 - 120	50	70	900
BW 151 / 100	10 - 150	100	140	
BW 151 / 150	10 - 250	130	180	
BW 151 / 200	8 – 300	180	250	

Disegno quotato

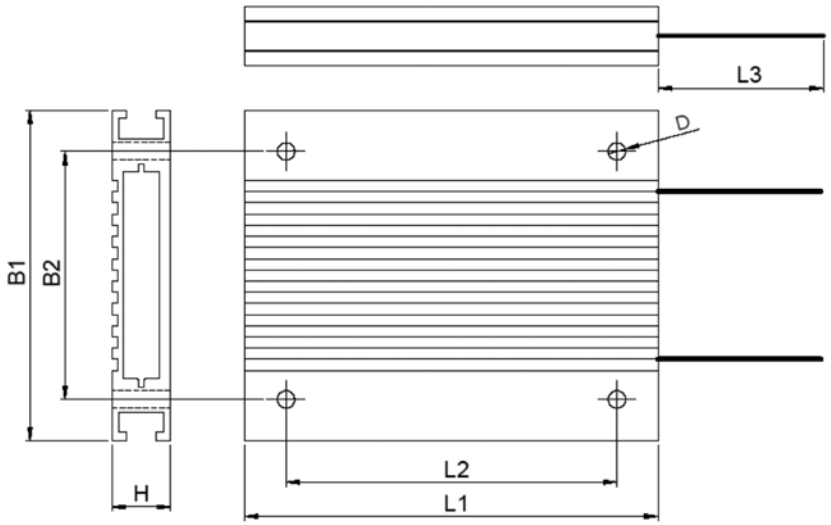

Dimensioni

Tipo	B1 [mm]	B2 [mm]	H1 [mm]	L1 [mm]	L2 [mm]	L3 [mm]	D [mm]	Cavo di connessione
BW 151 / 50 /...	80	60	14	70	50	250	4,2	2 x AWG 18,UL 1659
BW 151 / 100 /...	80	60	14	110	80	250	4,2	2 x AWG 18,UL 1659
BW 151 / 150 /...	80	60	14	160	130	250	4,2	2 x AWG 18,UL 1659
BW 151 / 200 /...	80	60	14	210	180	250	4,2	2 x AWG 18,UL 1659